Návod k použití

2026-10-07

Nářezový stroj šnekový, nůž 250 mm zubatý
GMS 250 Z

www.rmgastro.com

OBSAH

1. PROHLÁŠENÍ O SHODĚ 3

2. TECHNICKÁ DATA 3

3. UMÍSTĚNÍ ELEKTRICKÉ 3

4. BEZPEČNOSTNÍ OPATŘENÍ Z HLEDISKA POŽÁRNÍ OCHRANY 3

5. INSTALACE 4

6. PŘIPOJENÍ ELEKTRICKÉHO KABELU DO SÍTĚ 4

7. NÁVOD K POUŽITÍ 5

8. ČIŠTĚNÍ A ÚDRŽBA 12

1. PROHLÁŠENÍ O SHODĚ

Vyhláška MZd. 38/2001 Sb. Nařízení 1907/2006/EC - REACH Regulation, 1935/2004/EC – Food contact regulation.

Výrobky splňují požadavky §26 zákona č.258/2000 v platném znění. Výrobky splňují požadavky směrnice RoHS 2015/863/EU, 10/2011, 517/2014, 2015/1094, 2015/1095.

Pozor, výrobce se vzdává jakékoli odpovědnosti v případě přímých i nepřímých poškození, které se vztahují ke špatné instalaci, nesprávným zásahem nebo úpravami, nedostatečnou údržbou, nesprávným používáním, a které jsou eventuálně způsobeny jinými příčinami, jež uvádí body uvedené v podmínkách prodeje. Tento spotřebič je určen pouze pro odborné používání a musí být obsluhován kvalifikovanými osobami. Části, které byly po nastavení zajištěny výrobcem nebo pověřeným pracovníkem, nesmí uživatel přestavovat.

2. TECHNICKÁ DATA

Šířka netto [mm]	Hloubka netto [mm]	Výška netto [mm]	Hmotnost netto [kg]	Příkon elektrický [kW]
525	380	380	14.00	0.155

Napájení	Průměr nože [mm]	Hloubka brutto [mm]	Výška brutto [mm]	Objem brutto [m3]
230 V / 1N - 50 Hz	250	480	460	0.128

Objem netto [m3]	Hmotnost brutto [kg]	Šířka brutto [mm]
0.085	18.00	580

3. UMÍSTĚNÍ ELEKTRICKÉ

Ke správné činnosti a umístění spotřebiče je nutné dodržet následující všechny předepsané normy pro daný trh. Rozbalte přístroj a zkontrolujte, zda se přístroj nepoškodil během přepravy. Umístěte přístroj na vodorovnou plochu (maximální nerovnost do 2°). Drobné nerovnosti lze vyrovnat regulovatelnými nožičkami. Jestliže zařízení bude umístněné tak, že bude v kontaktu se stěnami nábytku, tyto musí odolávat teplotě až 60°C. Instalaci, seřízení, uvedení do provozu musí provést kvalifikovaná osoba, která má k takovýmto úkonům oprávnění, a to dle platných norem. Přístroj může být instalován samostatně nebo v sérii s přístroji naší výroby. Je nutno dodržovat minimální vzdálenost 10 cm od hořlavých materiálů. V tomto případě je nutné zabezpečit odpovídající úpravy, aby byla zabezpečena tepelná izolace hořlavých částí. Spotřebič se musí instalovat pouze na nehořlavém povrchu nebo u nehořlavé stěny. **Součásti spotřebiče zajištěné výrobcem. nebo jeho zástupcem nesmí pracovník provádějící instalaci výrobku přestavovat.**

4. BEZPEČNOSTNÍ OPATŘENÍ Z HLEDISKA POŽÁRNÍ OCHRANY

- obsluhu spotřebiče smí provádět pouze dospělé osoby
- spotřebič smí být bezpečně používán v souladu s platnými normami daného trhu:

Ochrana proti požáru v prostorách se zvláštním rizikem nebo nebezpečím

Ochrana před účinky tepla

- spotřebič je nutné umístit tak, aby stál nebo visel pevně na nehořlavém podkladu

Na spotřebič do vzdálenosti menší než bezpečná vzdálenost od něho nesmějí být kladeny předměty hořlavých hmot (nejmenší vzdálenost spotřebiče od hořlavých hmot je 10 cm).

Tabulka: stupeň hořlavosti stavební hmoty zařazené do st. hořlavosti hmot a výrobků

Stupeň hořlavosti	Stavební hmoty
A – nehořlavé	žula, pískovec, betony, cihly, keramické obkladačky, omítky
B – nesnadno hořlavé	akumin, heraklit, lihnos, itaver
C1 – těžce hořlavé	dřevo, listnaté, překližky sirkoklit, tvrzený papír, umakart

Stupeň hořlavosti	Stavební hmoty
C2 – středně hořlavé	dřevotřískové desky, solodur, korkové desky, pryž, podlahoviny
C3 – lehce hořlavé	dřevovláknité desky, polystyrén, polyuretan, PVC

- informace o stupni hořlavosti běžným stavebních hmot uvádí tabulka výše. Spotřebiče musí být instalovány bezpečným způsobem. Při instalaci musí být dále respektovány příslušné projektové, bezpečnostní a hygienické předpisy:
- požární bezpečnost lokálních spotřebičů a zdrojů tepla
- ochrana proti požáru v prostorách se zvláštním rizikem nebo nebezpečím
- ochrana před účinky tepla

5. INSTALACE

Důležité: Výrobce neposkytuje žádnou záruku na závady, vzniklé v důsledku nesprávného používání, nedodržování instrukcí obsažených v přiloženém návodu k použití a špatným zacházením se spotřebiči. Instalaci, úpravy a opravy spotřebičů pro velkokuchyně, tak jako i jejich demontáž z důvodu možného poškození přívodu plynu, mohou být prováděny pouze na základě smlouvy o údržbě, tato smlouva může být uzavřena s autorizovaným prodejcem, přičemž musí být dodržovány technické předpisy a normy a předpisy týkající se instalace, elektrického přívodu, plynové přípojky a bezpečnosti práce. Technické instrukce pro instalaci a seřízení, k použití POUZE pro specializované techniky. Instrukce, které následují, se obrací k technikovi kvalifikovanému pro instalaci, aby provedl všechny operace způsobem co nejkorektnějším a podle platných norem. Jakákoli činnost spojená s regulací apod. musí být vykonána pouze se zařízením odpojeným ze sítě. Je-li nutno udržovat spotřebič pod napětím je nutno dbát nejvyšší opatrnosti. Typ spotřebiče pro provedení odtahu je deklarován na typovém štítku, jedná se o spotřebiče typu A1.

6. PŘIPOJENÍ ELEKTRICKÉHO KABELU DO SÍTĚ

Instalace elektrického přívodu – tento přívod musí být samostatně jištěn. A to odpovídajícím jističem jmenovitého proudu v závislosti na příkonu instalovaného přístroje. Příkon přístroje zkontrolujte na výrobním štítku na zadním panelu (či boku) přístroje. Připojený zemnící vodič musí být delší než ostatní vodiče. Přístroj připojte přímo na síť, je nezbytné vložit mezi spotřebič a síť vypínač s minimální vzdáleností 3 mm mezi jednotlivými kontakty, který odpovídá platným normám a zatížením. Přívod uzemnění (žlutozelený) nesmí tímto spínačem být přerušen. Přístroj určený pro připojení do zásuvky, připojte do sítě, pokud má zásuvka odpovídající jištění. V každém případě přívodní kabel musí být umístěn tak, že v žádném bodě nedosáhne teploty o 50 stupňů vyšší než prostředí. Než bude spotřebič připojen do sítě, je nutné se nejprve ujistit, že:

- přívodní jistič a vnitřní rozvod snesou proudové zatížení spotřebiče (viz štítek matrice)
- rozvod je vybaven účinným uzemněním podle norem příslušného trhu a podmínek daných zákonem
- zásuvka nebo vypínač v přívodu jsou dobře přístupné od spotřebiče
- elektrický přívod do zařízení musí být z olejevzdorného materiálu

Vzdáváme se jakékoli zodpovědnosti v případě, že tyto normy nebudou respektovány a v případě porušení výše uvedených zásad. Před prvním použitím musíte přístroj vyčistit viz. kapitola „čištění a údržba“. Spotřebič musí být uzemněn pomocí šroubu se značkou uzemnění.

- Vidlici napájecího přívodu nezasunujte do el. zásuvky a nevytahujte z el. zásuvky mokrýma rukama a taháním za napájecí přívod!
- Nepoužívejte prodlužovací kabely nebo sdružené zásuvky.
- **Přípojný bod sítě musí mít maximálně níže uvedenou impedanci: ZMAX = 0,042 + j 0,026 Ω pro fázové vodiče a 0,028 + j 0,017 Ω pro nulový vodič.**

Modely	Průměr nože (mm)	Otáčky nože (ot./min.)	Max.síla řezu (mm)	Rozměr stolu (cm)	Napětí (V/Hz)	Příkon (W)	Hlučnost (db)	Rozměr (cm)	Hmotnost (kg)
GMS 220	220	250	0 - 15	20 x 15	230 / 50	140	< 63	45 x 37 x 36	11,8

GMS 250	250	250	0 - 15	22 x 17	230 / 50	155	< 63	51 x 41 x 37	13,2
GMS 275 XL	275	250	0 - 15	22 x 19	230 / 50	320	< 63	56 x 46 x 43	18
GMS 300	300	250	0 - 15	26 x 21	230 / 50	320	< 63	56 x 46 x 45	20

Instalace elektrického přívodu - Tento přívod musí být samostatně jištěn odpovídajícím jističem jmenovitého proudu v závislosti na příkonu instalovaného přístroje. Příkon přístroje zkontrolujte na výrobním štítku (obr 3). Přístroj připojte přímo na síť pomocí zástrčky na přívodním kabelu. Pokud zařízení je připojeno do sítě pomocí přívodního kabelu bez zástrčky, je nezbytné vložit mezi spotřebič a síť vypínač s minimální vzdáleností 3 mm mezi jednotlivými kontakty, který odpovídá platným normám a zatížením. Přívod uzemění (žlutozelený) nesmí být tímto spínačem přerušen.

V každém případě přívodní kabel musí být umístěn tak, že v žádném bodě nedosáhne teploty o 50 stupňů vyšší než prostředí. Nejprve než bude spotřebič připojen do sítě je nutné se ujistit, že:

- přívodní jistič a vnitřní rozvod snesou zatížení spotřebiče (viz štítek matrice)
- rozvod je vybaven účinným uzeměním podle norem (ČSN) a podmínek daných zákonem
- zásuvka nebo vypínač v přívodu jsou dobře přístupné od spotřebiče

Vzdáváme se jakéko-li zodpovědnosti v případě, že tyto normy nebudou respektovány a v případě porušení výše uvedených zásad.

Před prvním použitím je nutno z přístroje odstranit ochranou fólii a přístroj vyčistit viz. kapitola „Čištění a údržba“

7. NÁVOD K POUŽITÍ

Pozor! Než-li začnete přístroj používat, je nutné sejmout ochranné fólie a dobře jej omýt vodou se saponátem na nádobí, a poté otřít vlhkým hadrem. Nikdy nenechávejte přístroj v chodu bez dozoru.

Zařízení je určeno pro krájení uzenin, uzeného masa a ke krájení sýra.

Zařízení smějí používat pouze osoby seznámené s návodem k obsluze a oprávněné obsluhovat toto zařízení.

Obsluha

Před prvním použitím se přesvědčte, zda napětí v síti odpovídá údaji na výrobním štítku přístroje. Salámy nebo tvrdý sýr umístěte na řezný stůl, požadovanou tloušťku řezu seřiďte pomocí knoflíku nastavení síly řezu, knoflík (B obr. 4). Vypínačem (A obr.3) zapněte stroj a můžete zahájit krájení. Řezný stůl posunujte směrem k noži. Řezaný materiál držte pomocí přítlačného ramene (G obr.1). Rameno držte vždy za plastové madlo. Pomocí řezného stolu posunujte krájené potraviny do řezu. (I obr. 1). Mírným tlakem na rameno směrem k noži posouvejte krájenou potravinu po řezném

stole.Při krájení zbytku materiálu použijte čelo přítlačného ramene. Nařezané potraviny necháte

odpadávat na potravinářskou fólii nebo na vhodný tácek.

Řada nářezových strojů GMS je vybavena bezpečnostním vypínačem (obr.3). Vypínač zabezpečí stroj při výpadku proudu proti opětovnému samovolnému spuštění. Při každém zapnutí stroje nejdříve zatlačíme tlačítko „OFF“ a teprve po té stiskneme tlačítko „ON“ a stroj zapneme.

Po nahromadění nařezaných plátků proveďte jejich odstranění při vypnutém stroji. Po odříznutí posled-

ního plátku podavač posuňte zpět a postupujte již popsaným způsobem. Salámy při řezání držíme kolmo k noži a na držák mírně tlačíme. Pro řezání salámů apod. se používá nůž s hladkým ostřím při řezání tvrdých sýrů slouží drážka na nerezovém noži proti nalepení krájeného sýra.

Doporučujeme sýr před krájením vychladit.

Na krájení tvrdého sýru doporučujeme používat speciálně nabroušený zubatý nůž

Broušení (obr. 8)

Před samotným broušení nejprve pečlivě vyčistíme stroj. Poté připevníme brusné zařízení na řezný stůl (obr. 8).

Na přístroji nastavímé maximální tloušťu krájení (15mm). Upevníme brusné zařízení ve správné pozici, tak aby ostří nože procházelo mezi jednotlivými brusnými kolečky (obr. 8). Zapneme zařízení a přiblížíme pojezd směrem k noži, až se růžové kolečko (obrázek 8 kolečko A) začne dotýkat nože. Brousíme nůž po dobu 10 vteřin. Poté oddálíme kolečko ze záběru. Na 5 vteřin stiskneme horní kolečko (obrázek 8 kolečko B) a tím začistíme řezné hrany po broušení. Po skončení broušení demontujeme brusné zařízení.

Upozornění: Brusné kolečko „A“ slouží k broušení a kolečko „B“ slouží k začištění hrany po broušení.

Pokud je mezera mezi nožem a krytem větší než 6 mm je nutné nůž vymněnit za nový.

POZOR ZVÝŠENÉ NEBEZPEČÍ PORANĚNÍ O OSTŘÍ NOŽE.

Po pěti brusných cyklech pomocí brusného zařízení doporučujeme přebroušení nože v brusírně.

Technické údaje

Šnekový převod motoru, pojezd saní pomocí svislých rolen, nerezový nůž s drážkami proti lepení sýra při krájení, brusné zařízení, široký řezný stůl, bezpečnostní prvky (kryt ostří, zabezpečení ostří při sejmutí stolu, bezpečnostní vypínač), čištění a udržba zařízení.

Mazání se doporučuje na veškerých vodících dílech provádět pravidelně a tím předcházet nadměrnému opotřebení kluzných částí. Mazání se provádí nanesením rovnoměrné vrstvy vazelínového oleje. V pravidelné údržbě v závislosti na používání stroje. Při delším nepoužívání stroje je nutné stroj řádné promazaz.

Obr. 1

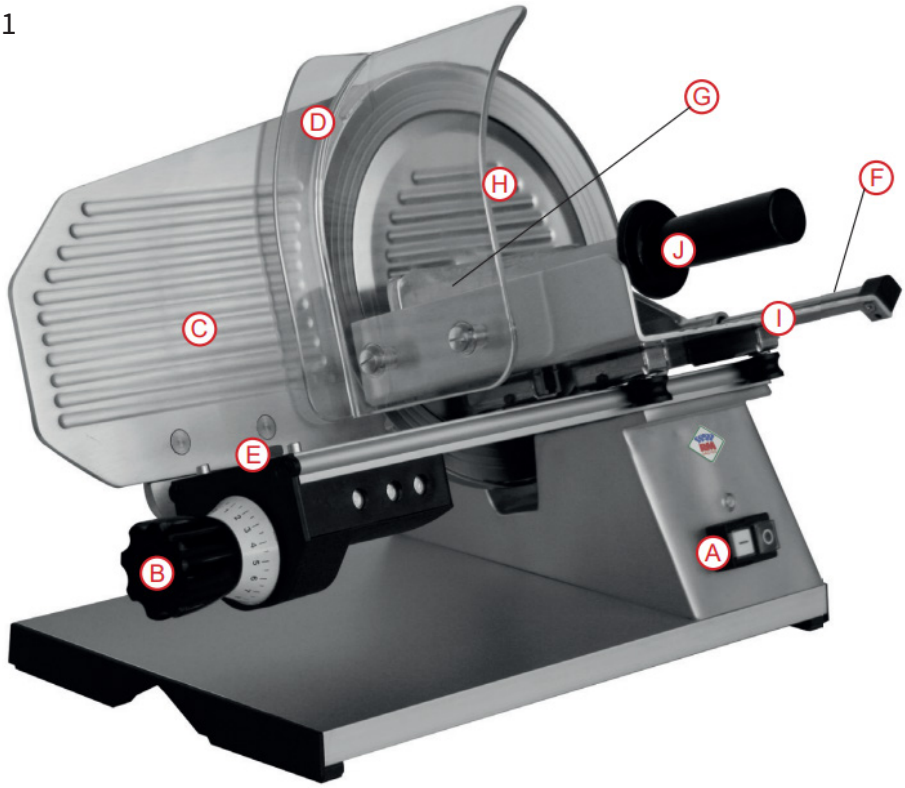

A) Vypínač

B) Knoflík nastavení síly řezu

C) Deska nastavení síly řezu

D) Kryt ochranný

E) Šroub aretace stolu

F) Tyč pojezdu ramene

G) Rameno přítlačné

H) Kryt nože

I) Řezný stůl

J) Madlo ramene

Obr. 2

Šipka ukazuje směr otáčení nože

Detail antiadhézních drážek na noži

Obr. 3

A) Hlavní bezpečnostní vypínač

B) Kontrolka chodu zařízení

Obr. 4

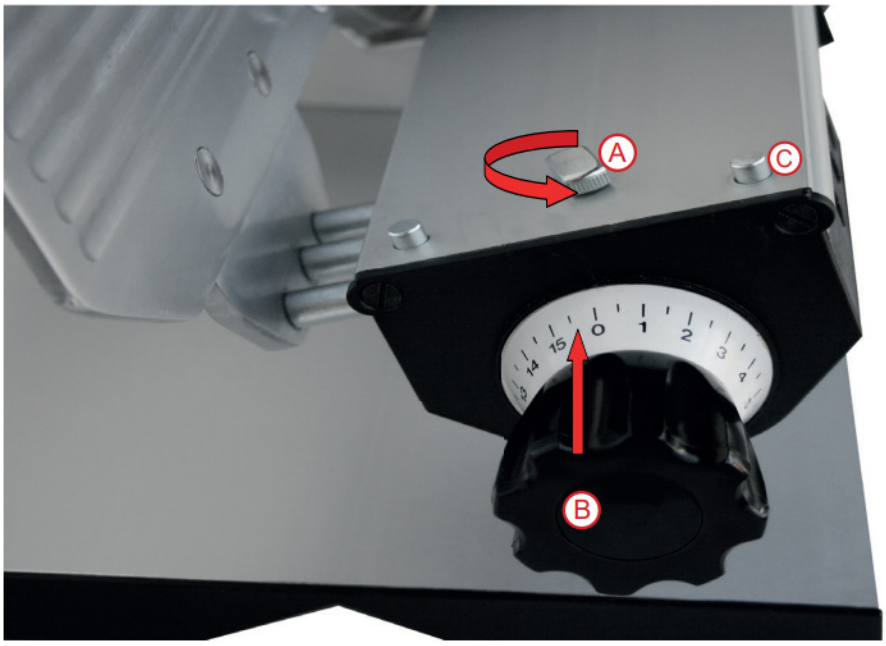

A) Šroub aretace stolu

B) Knoflík nastavení síly řezu

C) Dorazy pojezdu

Obr. 5

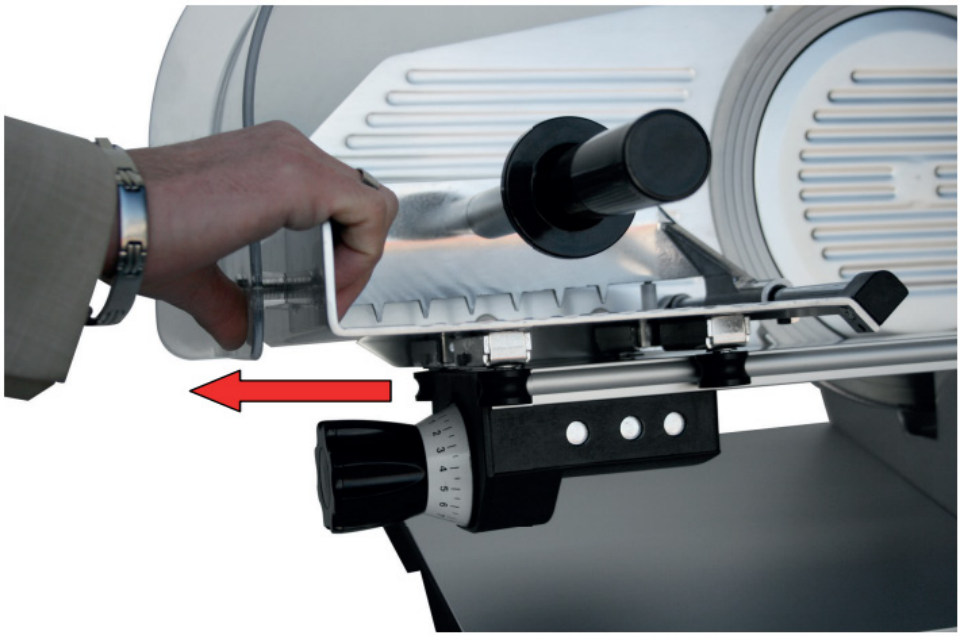

Sejmutí řezného stolu pro mytí

Obr. 6

Šroub krytu nože

Obr. 7

Odstranění krytu nože a stěrka nože

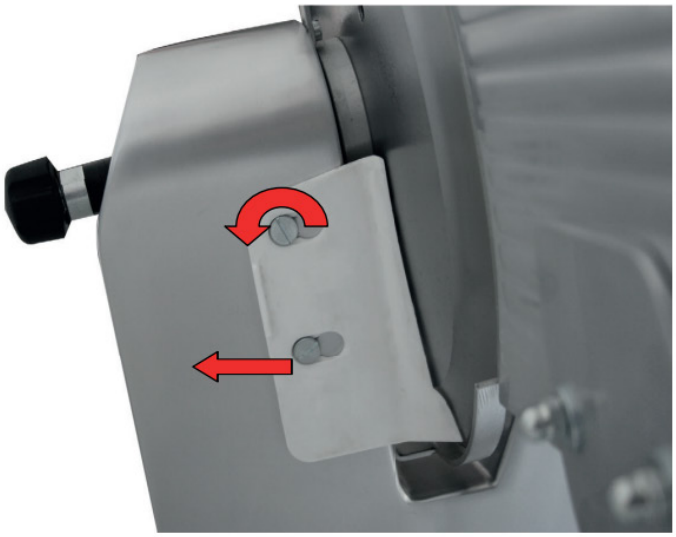

Obr. 8

Upevnění brusného zařízení

A) Brusné kolečko

B) Začišťovací kolečko

Upevnění brusného zařízení u GMS 300

Brusné zařízení je upevněno v horní části čepele.

Obr. 9

Obr. 10

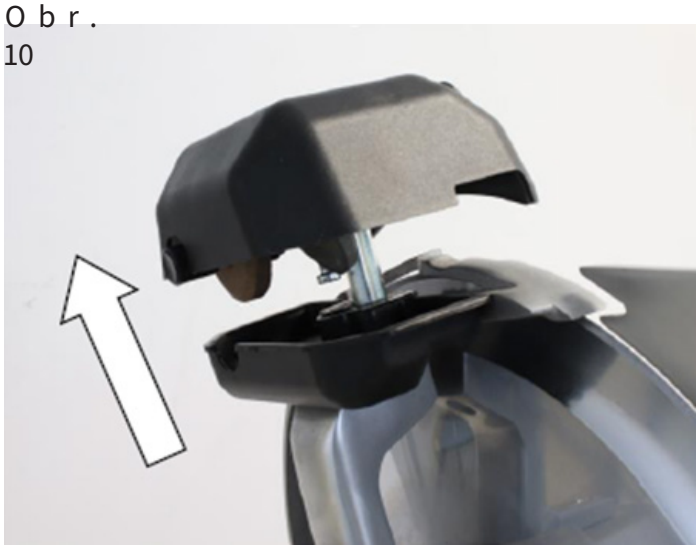

Obr. 11

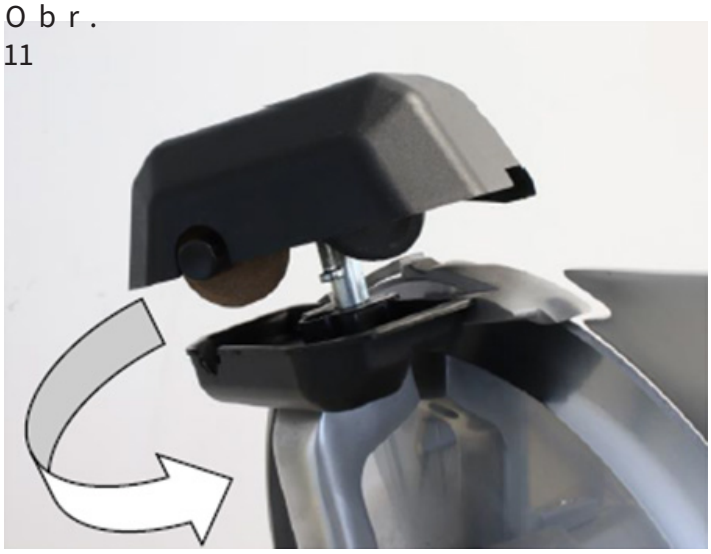

Obr. 12

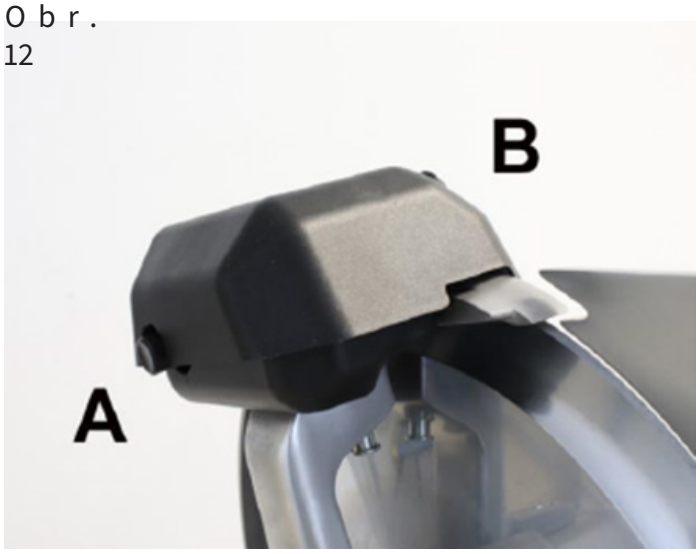

Ostření modelu GMS 300 s pevným ostřím

Před naostřením čepele stroj vyčistěte a čepel důkladně odmastěte.

1. Zapojte stroj
2. Zvedněte brousek a otočte jím o 180°, aby se ostří dostal mezi dva brusné kotouče. (Obr.9)
3. Pro zaostření podržte tlačítko „A“ stisknuté po dobu 5/10 sekund.
4. Pro odstranění otřepů podržte tlačítko „B“ stisknuté několik sekund.
5. Zastavte stroj a vraťte brousek do výchozí polohy. (obr. 10-11-12)

Upozornění: použijte tlačítko „A“ k ostření a tlačítko „B“ k odstranění otřepů. Během procesu ostření dodržujte původní výkres roviny čepele. Vyměňte čepel, když je vůle mezi kroužkem a čepelí větší než 6 mm.

Obr. 13

Varovné štítky

používat a udržovat pouze v souladu s návodem k obsluze.

8. ČIŠTĚNÍ A ÚDRŽBA

Doporučuje se nechat přístroj alespoň jednou ročně překontrolovat odborným servisem. Veškeré zásahy do přístroje může provádět pouze kvalifikovaná osoba, která má k takovým to úkonům oprávnění. **POZOR!** Zařízení se nesmí čistit přímou nebo tlakovou vodou. Čistěte zařízení denně. Denní údržba prodlužuje životnost a účinnost zařízení. Vždy vypněte hlavní přívod k zařízení. Nerezové části omyjte vlhkým hadrem se saponátem bez hrubých částeček a vytřete do sucha. Nepoužívejte abrasivní nebo korozivní čistící prostředky. Pozor! Nežli začnete přístroj používat, je nutné z celého povrchu sejmout ochranné fólie, a pak jej dobře omýt vodou se saponátem na nádobí, a poté otřít vlhkým hadrem. **UPOZORNĚNÍ** Záruka se nevztahuje na všechny spotřební díly podléhající běžnému opotřebení (gumová těsnění, žárovky, skleněné a plastové díly atd.). Záruka se též nevztahuje na zařízení pokud není provedena instalace v souladu s návodem – oprávněným pracovníkem dle odpovídajících norem a pokud bylo se zařízením neodborně manipulováno (zásahy do vnitřního zařízení atd.) nebo bylo obsluhováno nezaškoleným personálem a v rozporu s návodem k použití, dále se záruka nevztahuje na poškození přírodními vlivy či jiným vnějším zásahem. **Nutná kontrola servisní organizací 2 x ročně. Přepravní obaly a zařízení po ukončení životnosti odevzdejte do sběru, dle předpisů o nakládání s odpadem a nebezpečným odpadem.**